KLASSE H2 DOBBELSIDIG - 2-BØLGER AUTOVERN W4

Class H2 Double sided - 2-waves guardrail W4

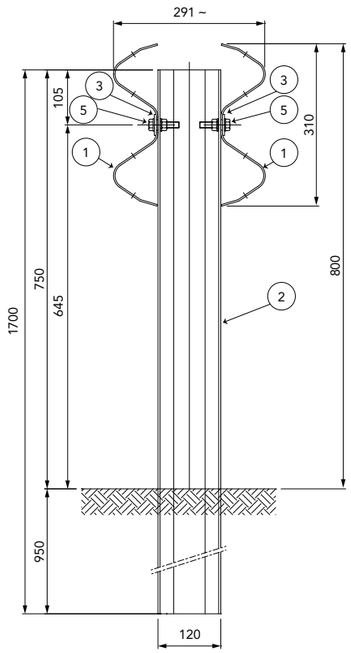

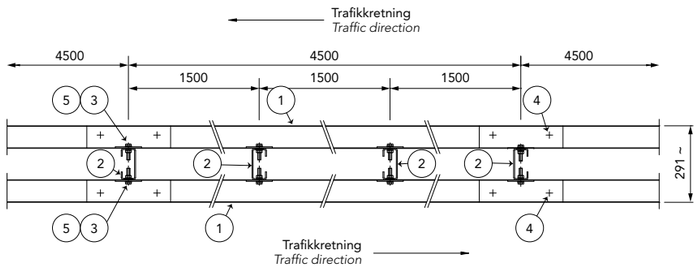

Egenskaper - Characteristics	
Høyde over bakkenivå *Height above ground level*	800 mm
Penetreringsdybde *Depth of penetration*	900 mm
Totalbredde *Overall width*	291 mm
Stangavstand *Post spacing*	1500 mm

Krasjtestrapporter Crash test reports

Test n.	Fasilitet	Test	Type	Barrierelengde m	Masse kg	Hastighet km/t	ASI maks 1.4	THIV maks 33 km/t	D m	Vi m	W m
PRØVE 954	Aisico	TB51	Side 20°	90	13000 (bus)	70	-	-	1,2	1,7	1,3=W4
PRØVE 960	Aisico	TB11	Side 20°	90	900 (car)	100	1,1=B	33	0,3	-	0,6=W1

H2-W4

2-bølger

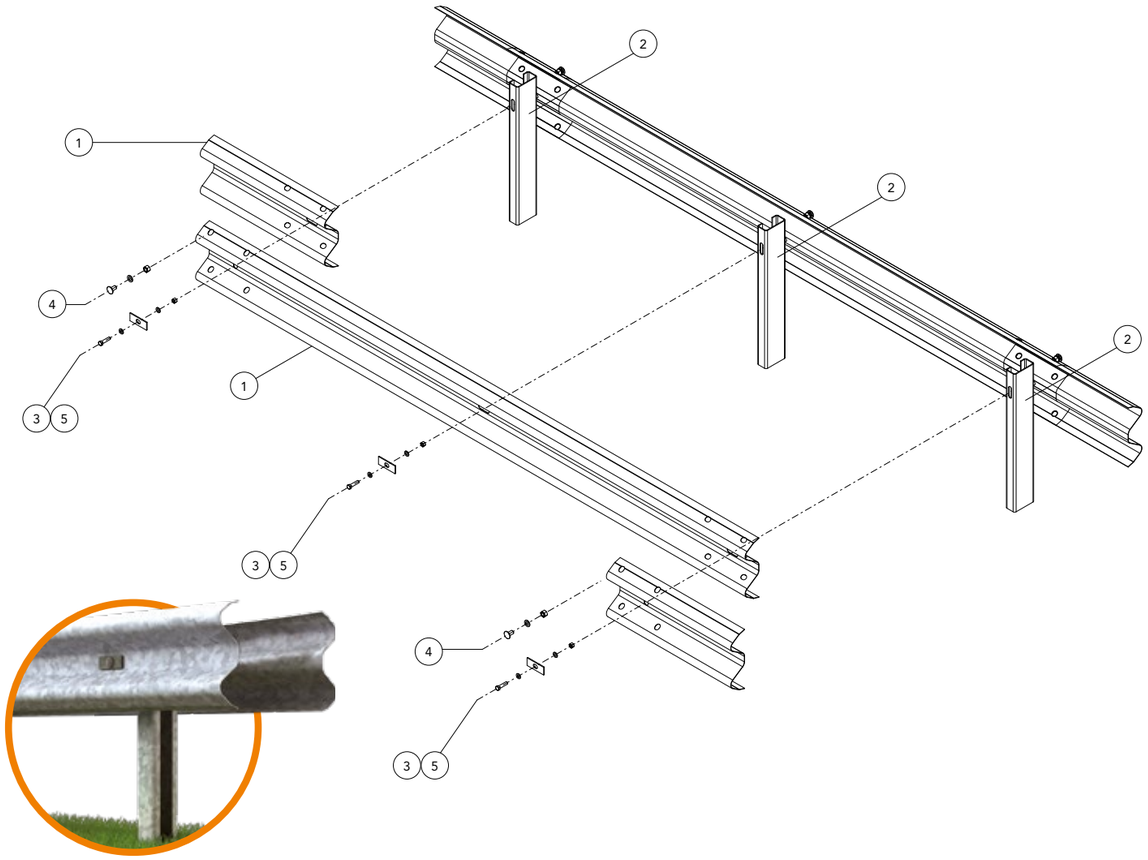

Komponenter - Components			
	Beskrivelse - galvanisert stålbarriere Description - galvanized steel barrier		**Materiale** Material
5	**Bolt med mutter og skive** *Bolt with nut and washer*	M12x50 mm	Klasse 8.8
4		M16x30 mm	Klasse 8.8
3	**Plate for spordekking** *Slot covering plate*	100x40x4 mm	S 275 JR
2	**C-stolpe** *C-post*	120x55x30 Th=4 L=1700 mm	S 275 JR
1	**2-bølgers bjelke** *2-waves beam*	L=4816 (1500x3) Th=2,85 mm	S 355 JR

Komponenter - Components			
	Beskrivelse - corten-stålbarriere Description - corten steel barrier		**Materiale** Material
5	**Bolt med mutter og skive + 2 skive** *Bolt with nut and washer + 2 washers*	M12x50 mm	Tropikalis.
4	**Bolt med mutter og skive** *Bolt with nut and washer*	M16x30 mm	Tropikalis.
3	**Plate for spordekking** *Slot covering plate*	100x40x4 mm	S 355 JOWP
2	**C-stolpe** *C-post*	120x55x30 Th=4 H=1700mm	S 355 JOWP
1	**2-bølgers bjelke** *2-waves beam*	L=4816 (1500x3) Th=2,85 mm	S 355 JOWP

CE 301/2131/CPR/2013